| | | | | | |
|---|---|---|---|---|---|
| Kugelhahn | Sicherheitsventil | Pumpe | Thermometer | PV Puffervorlauf | KW Kaltwasser |
| Regelventil | Entleerung | Thermo Regelventil | Manometer | PR Pufferrücklauf | WW Warmwasser |
| Rückschlagventil | Strömungsschalter | Motor Regelventil | Fühler | | ZV Zirkulation Vorlauf |
| Schmutzfänger | Wärmemengenzähler | | | | ZR Zirkulation Rücklauf |

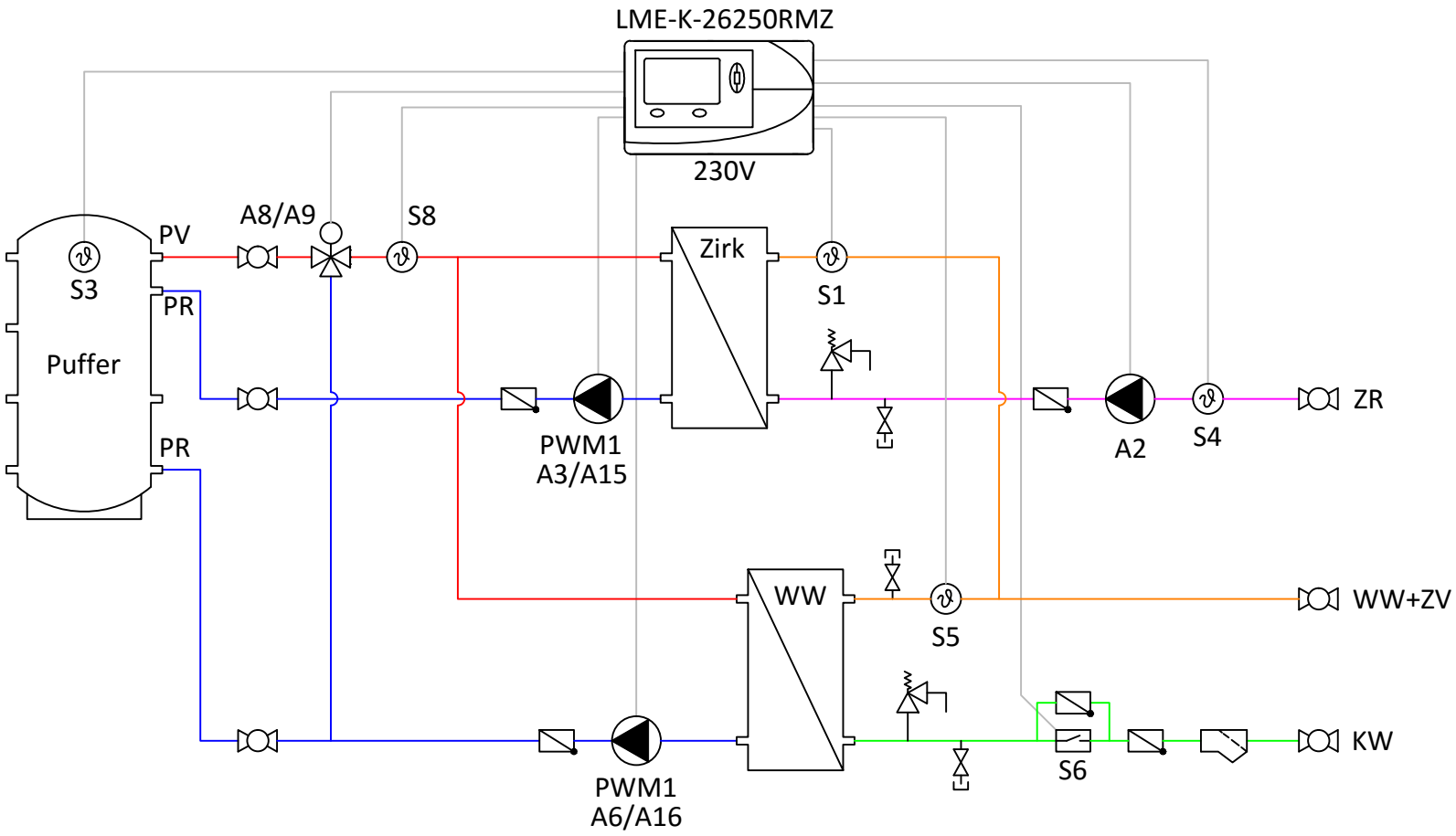


LME | Hydraulikschema | Frischwassermodul 50-115 Liter mit Zirkulationsmodul 5-10kW

LME GmbH
Ihr zuverlässiger Partner
für Energiesparheizsysteme
+43 (0)664-33 62 396

LME GmbH
Hohen-Stein-Straße 21
A-4111 Walding
www.lme.co.at