Kugelhahn	Sicherheitsventil	Pumpe	Thermometer	PV Puffervorlauf	KW Kaltwasser
Regelventil	Entleerung	Thermo Regelventil	Manometer	PR Pufferrücklauf	WW Warmwasser
Rückschlagventil	Strömungsschalter	Motor Regelventil	Fühler		ZV Zirkulation Vorlauf
Schmutzfänger	Wärmemengenzähler				ZR Zirkulation Rücklauf

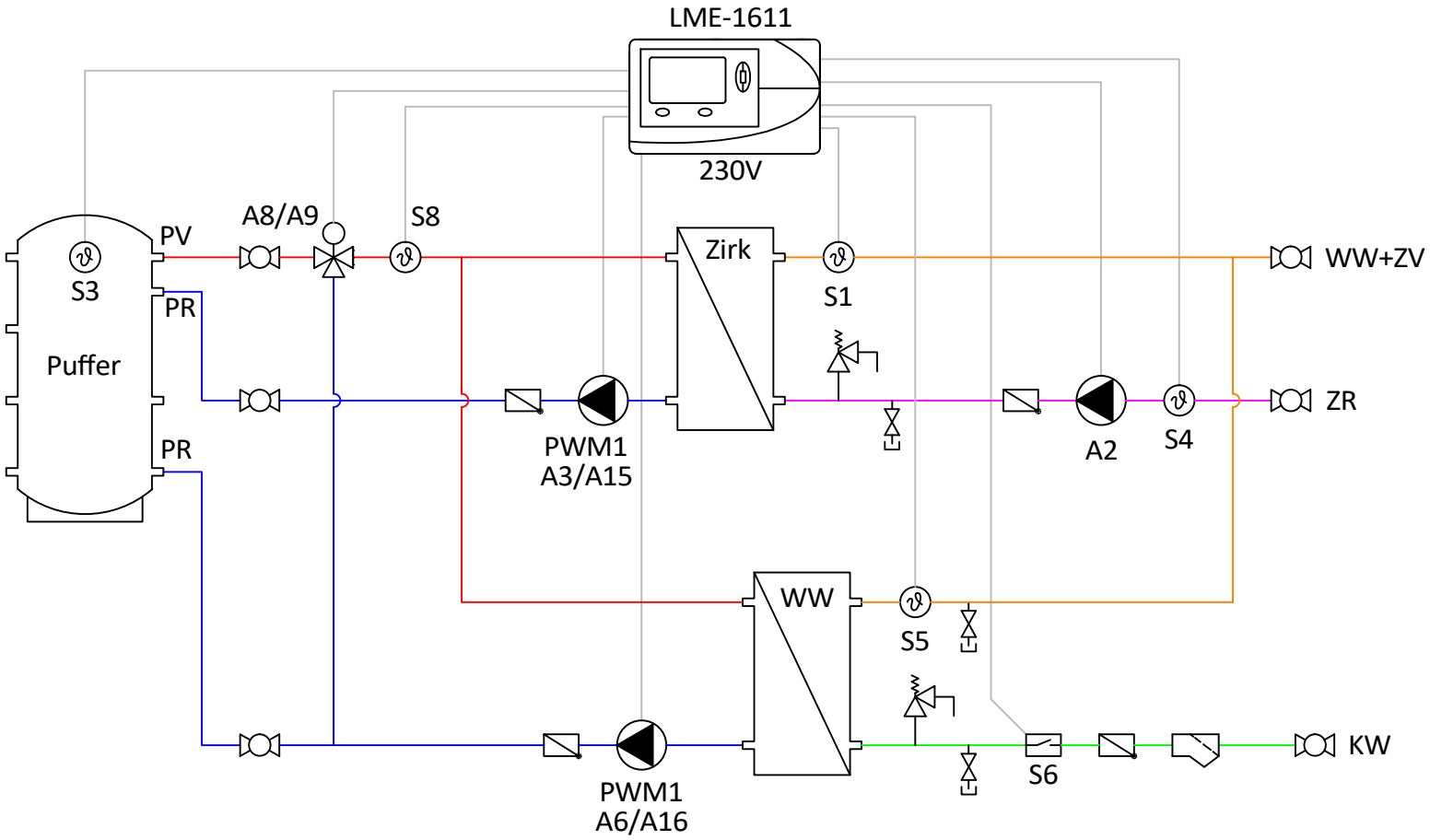

LME | Hydraulikschema | Frischwassermodul 26-35 Liter mit Zirkulationsmodul 5-10kW

LME GmbH
Ihr zuverlässiger Partner für Energiesparheizsysteme
+43 (0)664-33 62 396

LME GmbH
Mühlkreisbahnstraße 22
A-4111 Walding
www.lme.co.at